網戸・障子メンテ対応　非常開放面格子　まもるくん ②（スタンダード）
35間口対応（RC納まり）　（通しブラケット）

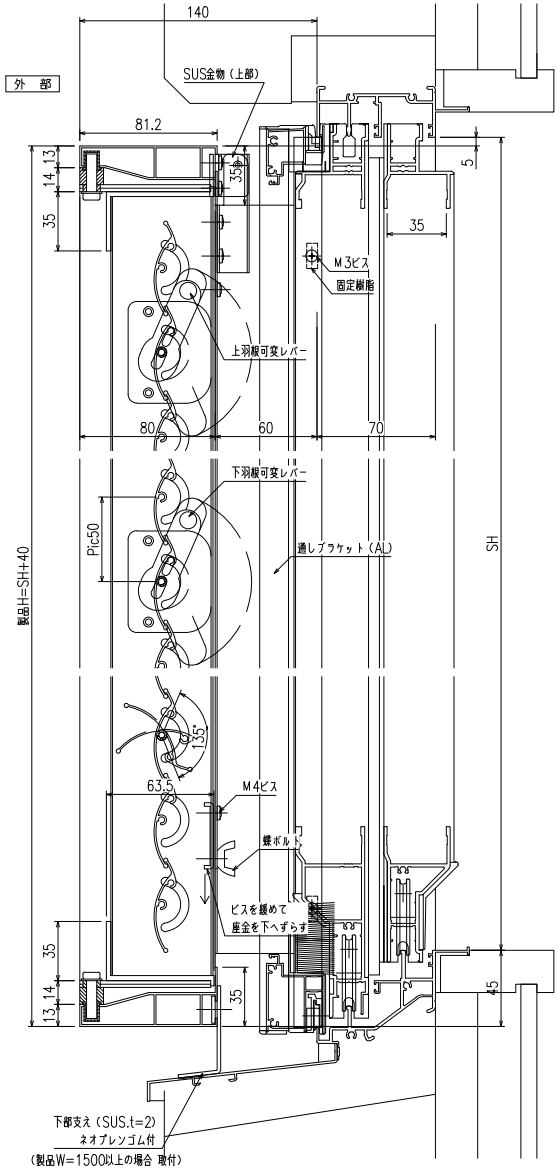

縦断面図

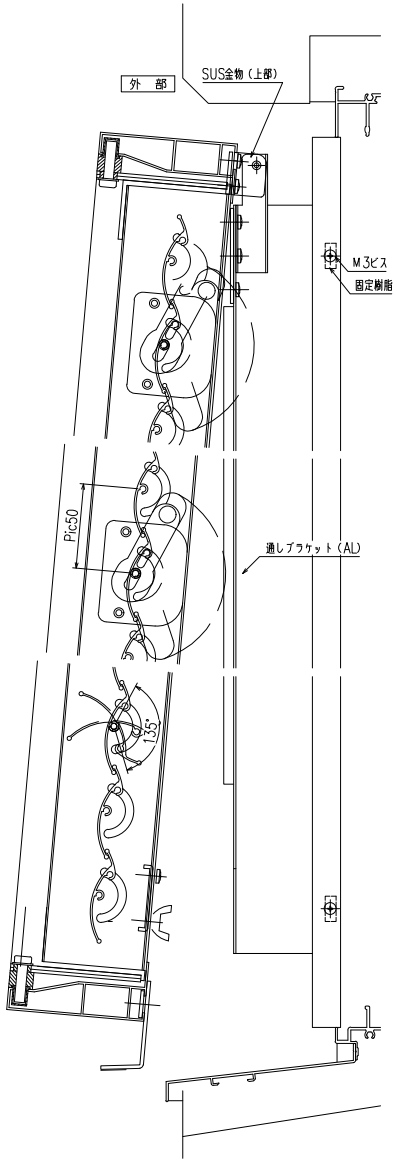

開放詳細図

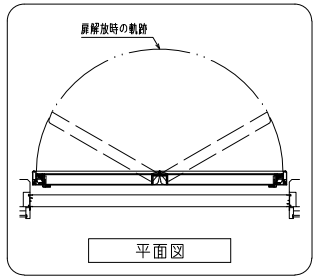

平面図

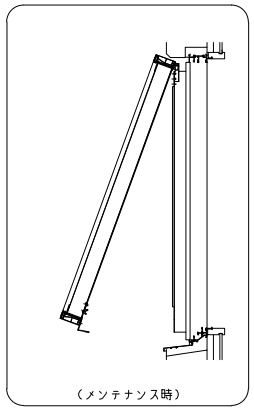

（メンテナンス時）

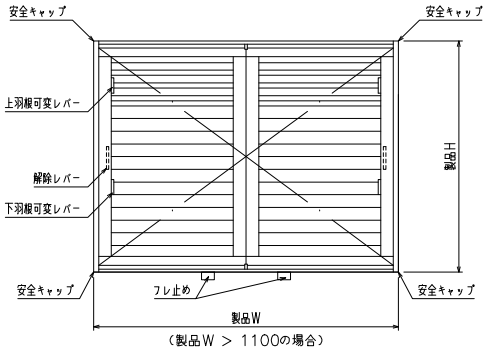

（製品W ＞ 1100の場合）

外観姿図

羽根可変レバー位置、上下可動範囲については
別図【MA−S−01】をご参照ください

サッシかちこみ部分に網戸用の金具を
取付される場合は、通しブラケットに
別途加工が必要となります

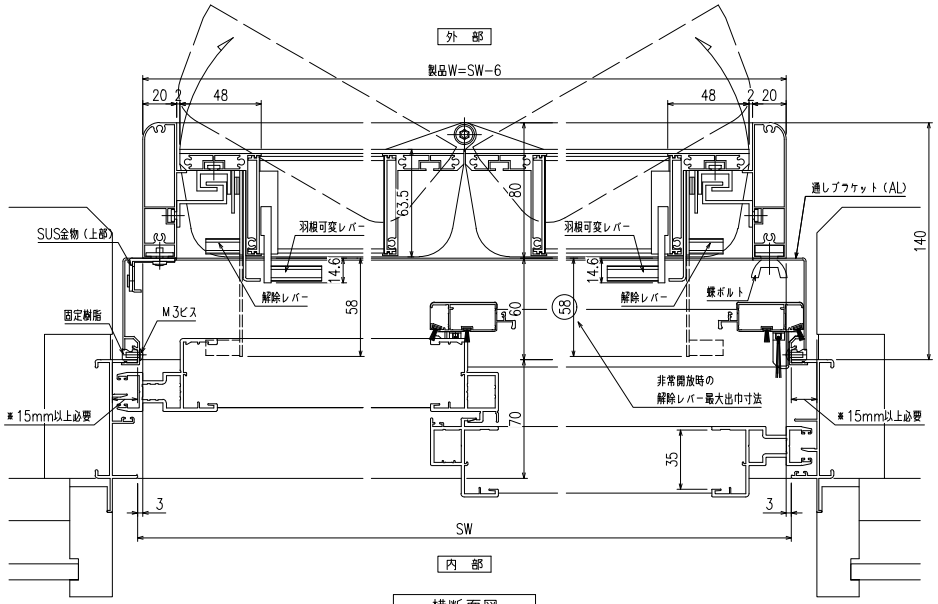

横断面図

三協立山株式会社 三協アルミ社	御設計 殿	受	工事名	検査	打合	作図	尺度	図番
	御施工 殿	備					1／20 (A3) 1／3 (A3)	S MA07-C-RC-a

網戸・障子メンテ対応　非常開放面格子　まもるくん ②（スタンダード）
35間口対応（RC納まり）　（通しブラケット）

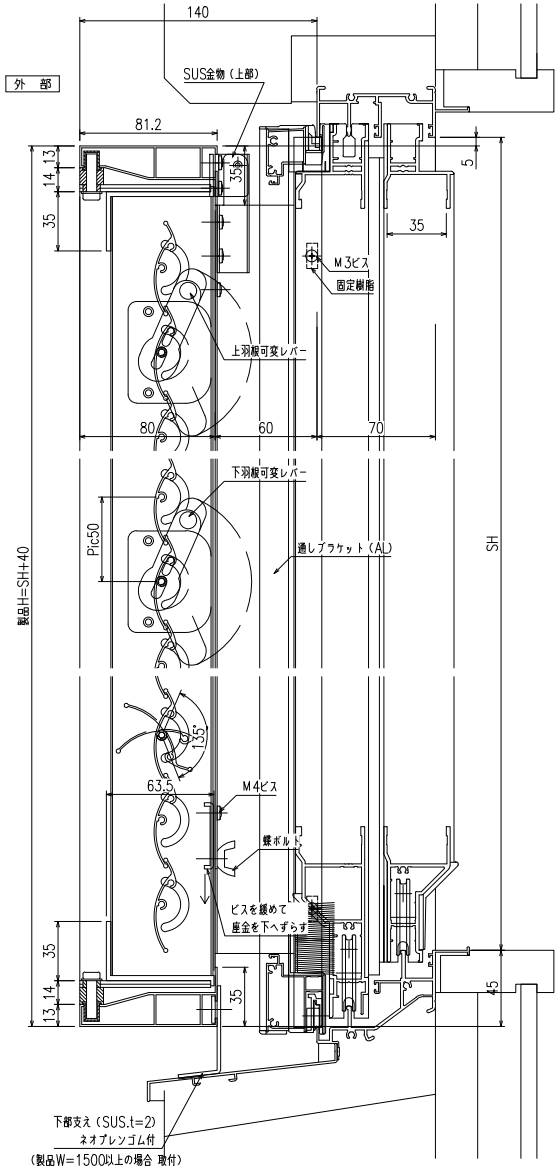

縦断面図

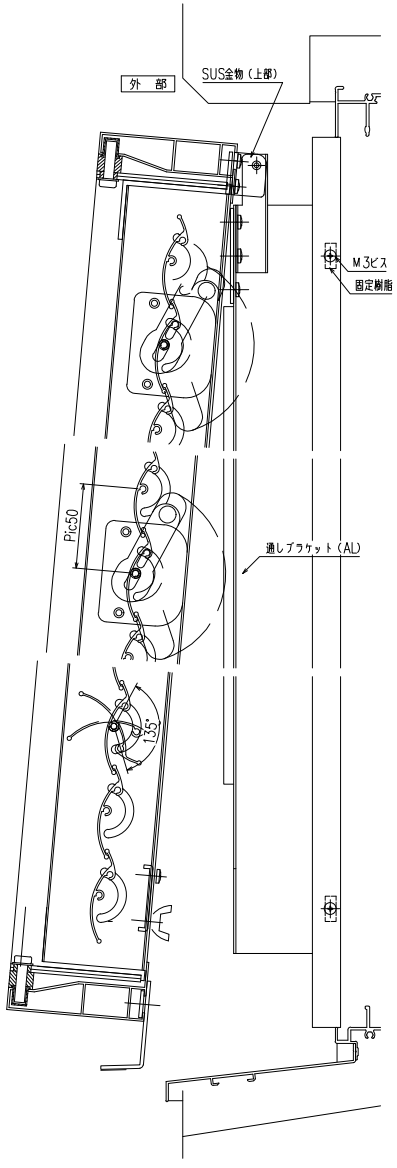

開放詳細図

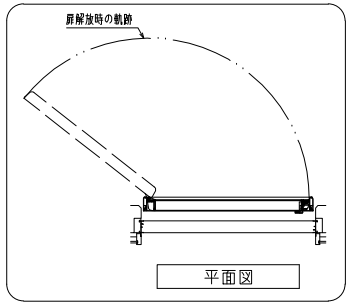

平面図

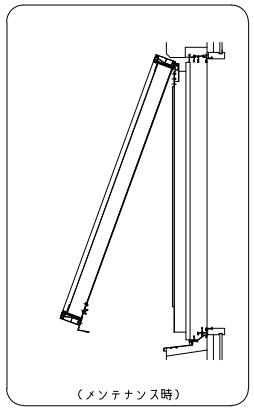

（メンテナンス時）

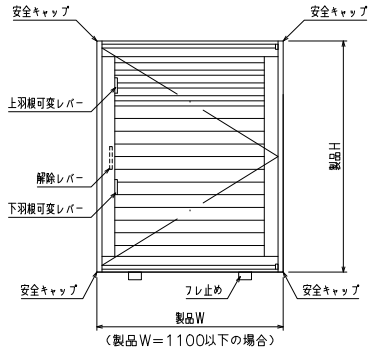

外観姿図

羽根可変レバー位置、上下可動範囲については
別図【MA−S−01】をご参照ください

サッシかちこみ部分に網戸用の金具を
取付される場合は、通しブラケットに
別途加工が必要となります

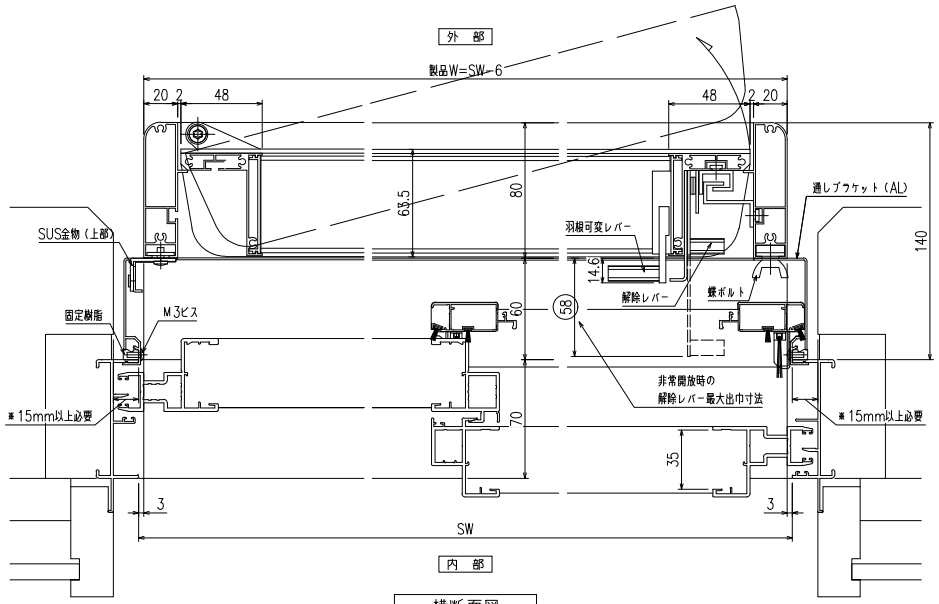

横断面図

三協立山株式会社 三協アルミ社	御設計　殿	受	工事名	検査	打合	作図	尺度		図番
	御施工　殿	備					1／20（A3） 1／3（A3）		S MA07-C-RC-b

網戸・障子メンテ対応　非常開放面格子　まもるくん ②（スタンダード）
35間口対応（ALC納まり）　（通しブラケット）

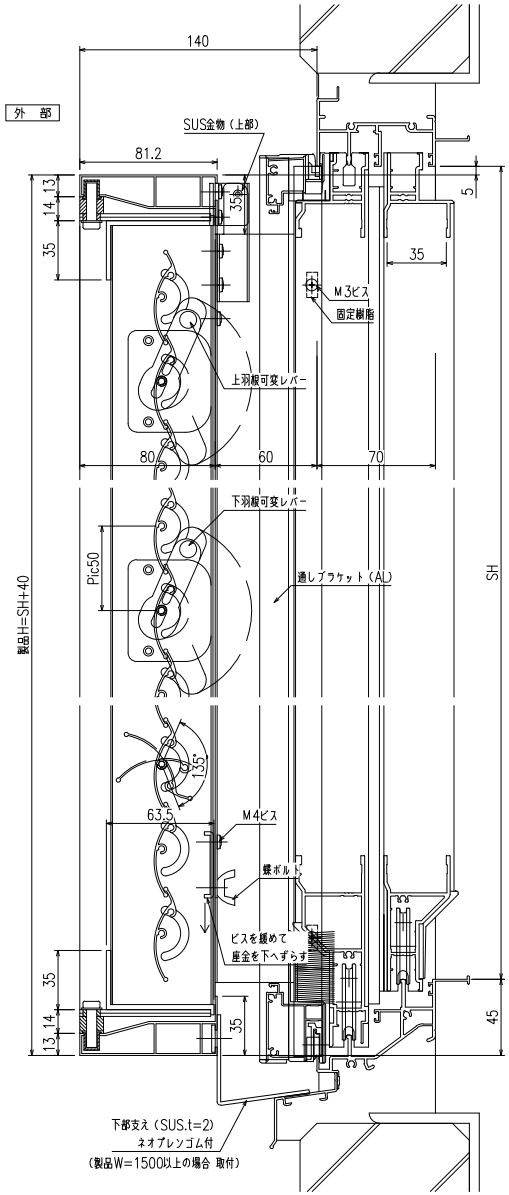

縦断面図

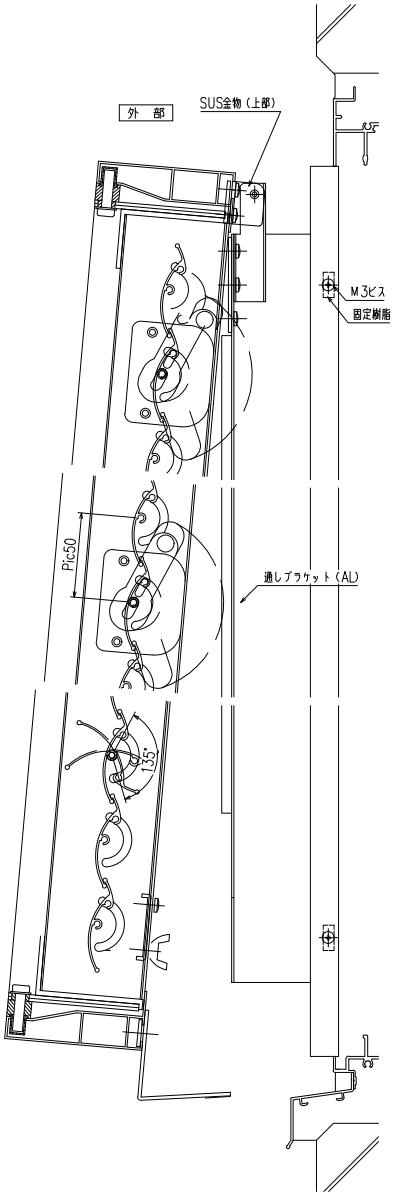

開放詳細図

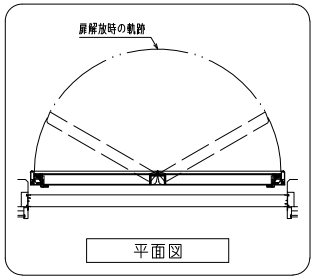

平面図

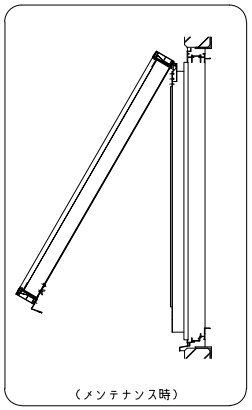

（メンテナンス時）

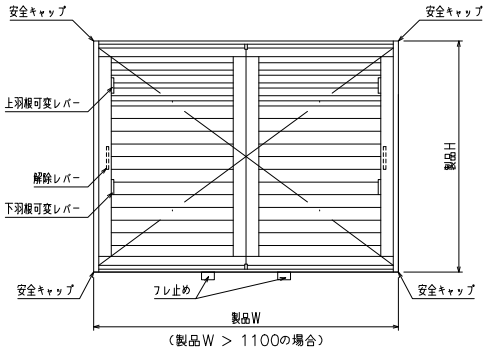

（製品W ＞ 1100の場合）

外観姿図

羽根可変レバー位置、上下可動範囲については
別図【MA−S−01】をご参照ください

サッシかちこみ部分に網戸用の金具を
取付される場合は、通しブラケットに
別途加工が必要となります

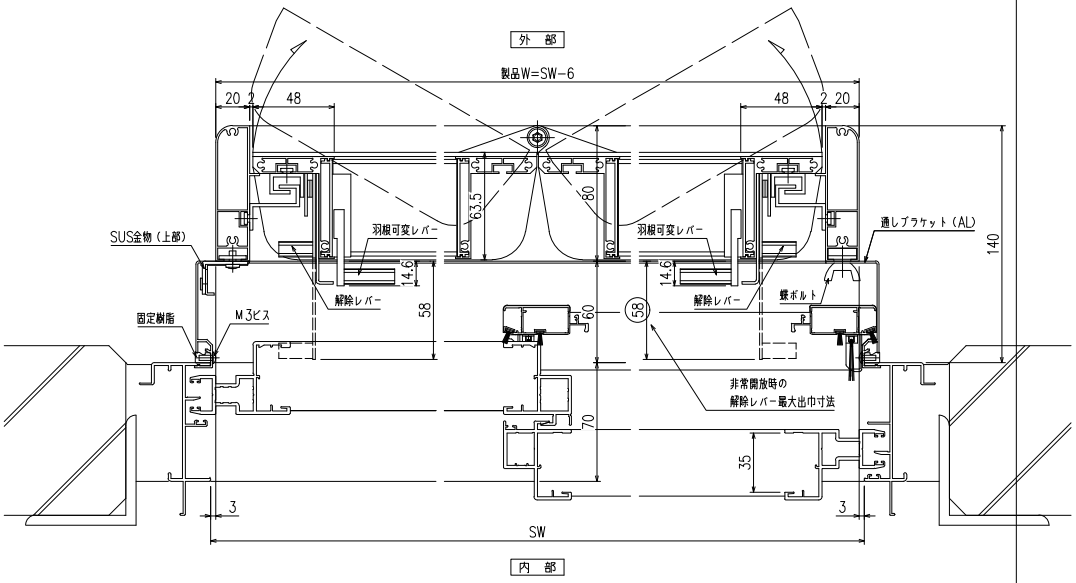

横断面図

三協立山株式会社 三協アルミ社	御設計　殿	受	工事名	期査	打合	作図	尺度	図番
	御施工　殿	備					1／20（A3） 1／3（A3）	S MA07-C-ALC-α

網戸・障子メンテ対応　非常開放面格子　まもるくん ②（スタンダード）
35間口対応（ALC納まり）　（通しブラケット）

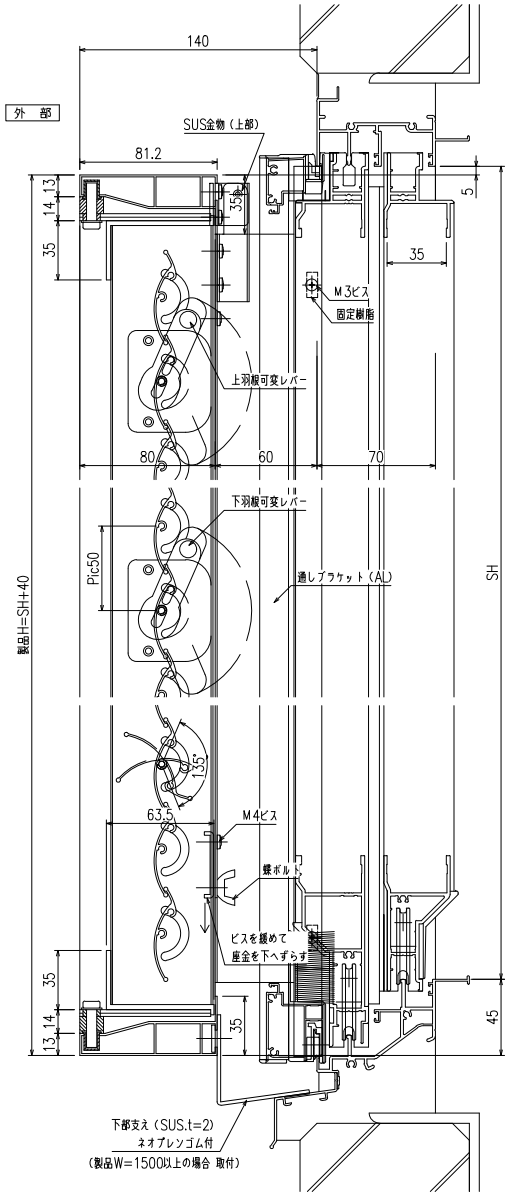

縦断面図

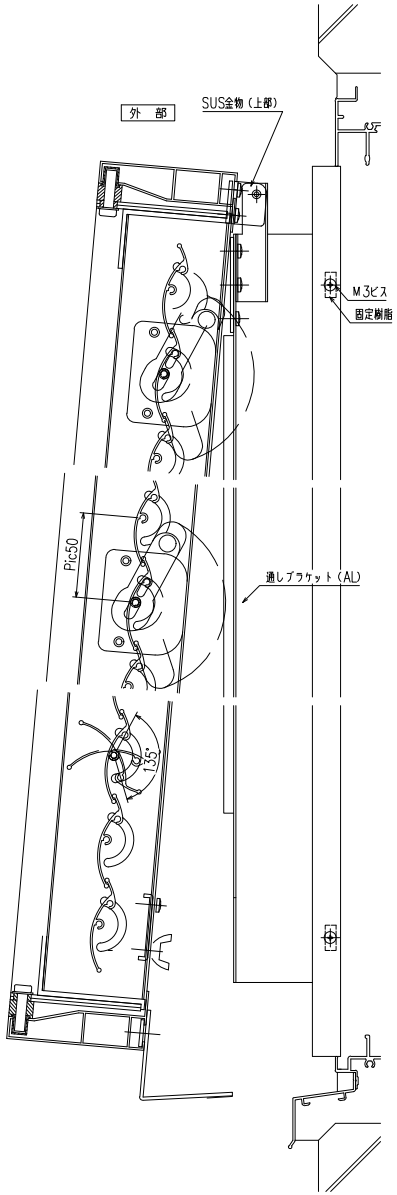

開放詳細図

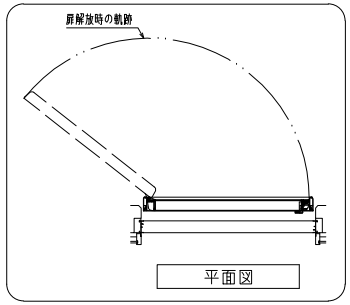

平面図

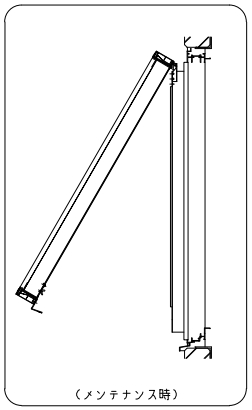

（メンテナンス時）

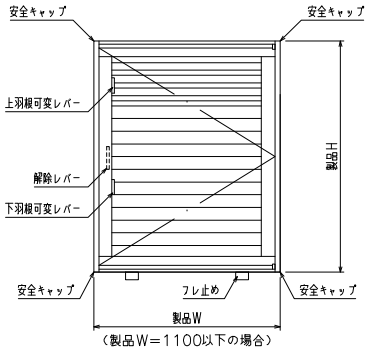

外観姿図

羽根可変レバー位置、上下可動範囲については
別図【MA−S−01】をご参照ください

サッシかちこみ部分に網戸用の金具を
取付される場合は、通しブラケットに
別途加工が必要となります

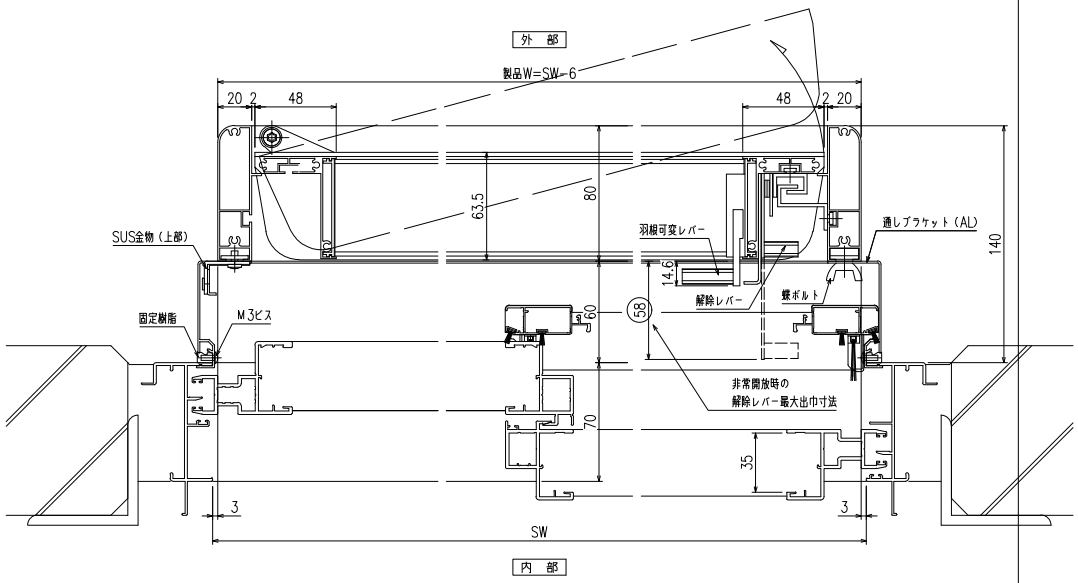

横断面図

三協立山株式会社 三協アルミ社		御設計 殿	受	工事名	期査	打合	作図	尺度 1／20（A3） 1／3（A3）	図番 S MA07-C-ALC-b
		御施工 殿	備						