『あかりちゃん(スタンダード)』
スライドブラケット(ALC納まり)_引違い窓

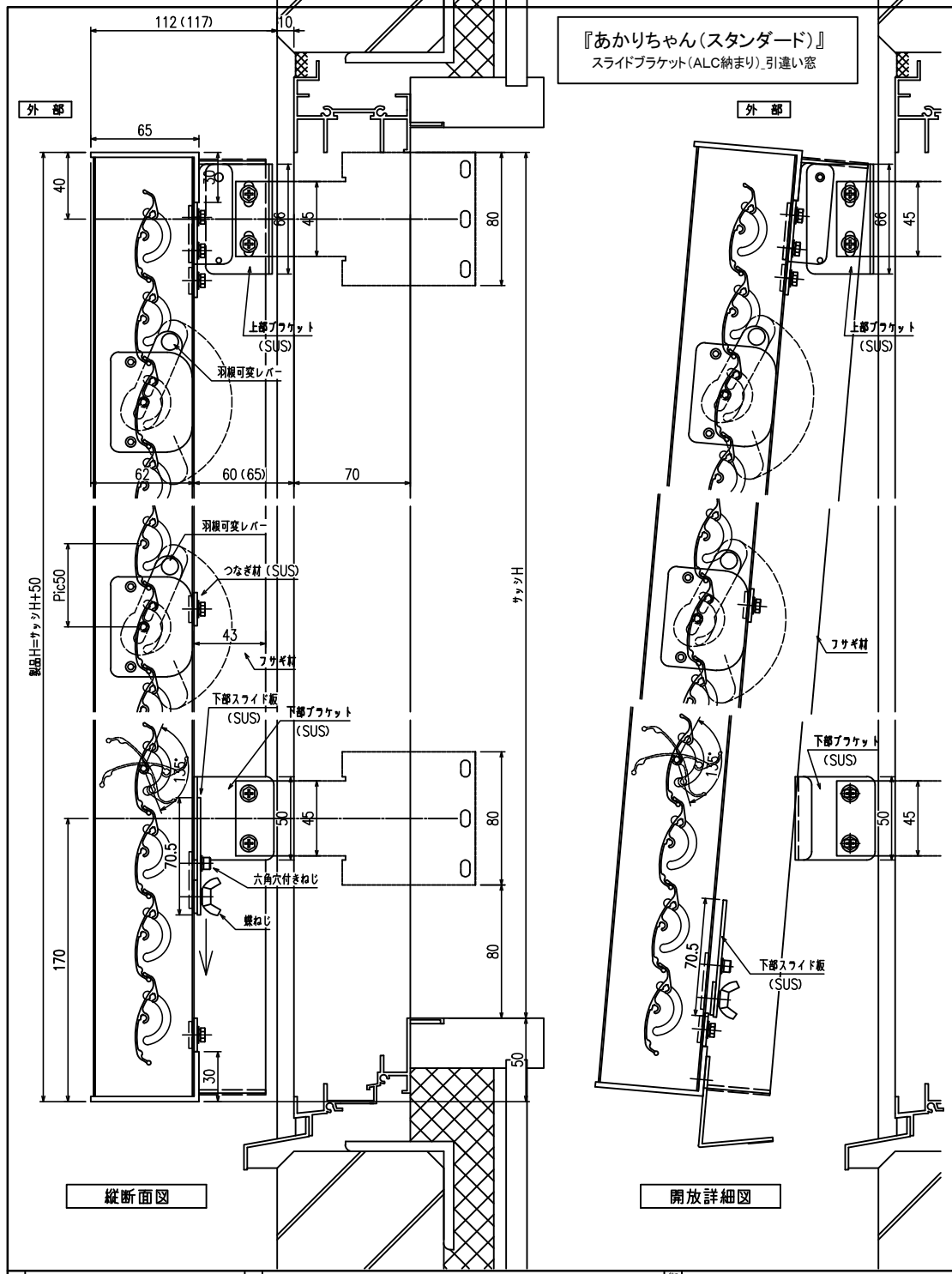


縦断面図

開放詳細図

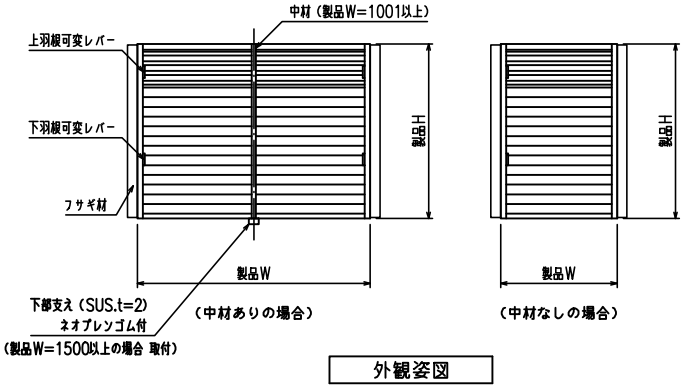


外観姿図

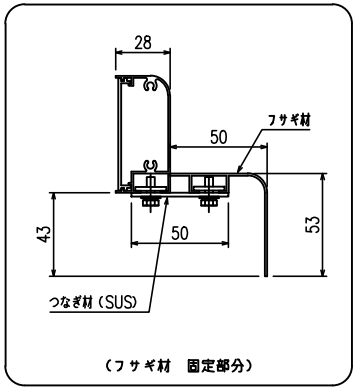


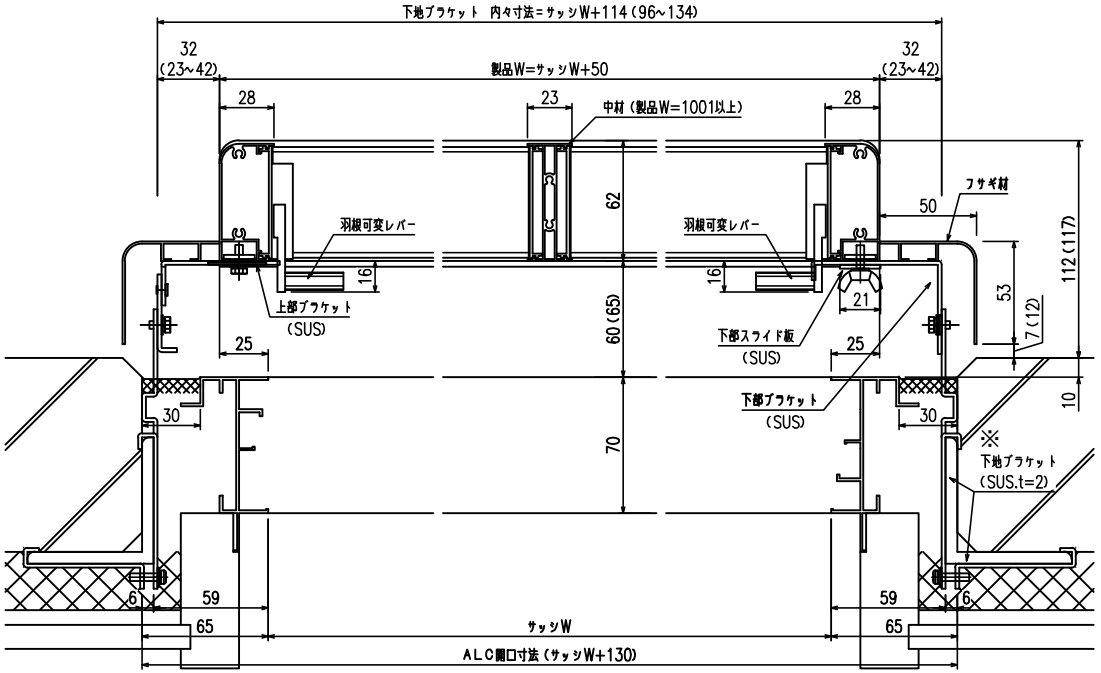


横断面図

※下地ブラケットの形状は躯体形状によって物件対応可能となります。
(溶接等)

| | | | | | | | | | | | | | |
|---|---|---|---|---|---|---|---|---|---|---|---|---|---|
| 特記 | 工事名 | 工事 | 御設計 御施行 | 殿 殿 | 図面名称 | 上下独立羽根可変面格子『あかりちゃん(スタンダード)』 スライドブラケット(ALC納まり)_引違い窓 | お客様受領印 年 月 日 | 担当 | 作図 | No | 縮尺 1/3 | 図番 AK10 |
| | | | | | | | | | | 作成日 | 株式会社 丸忠 | |

240920