『あかりちゃん(スタンダード)』
スライドブラケット(RC納まり)_引違い窓

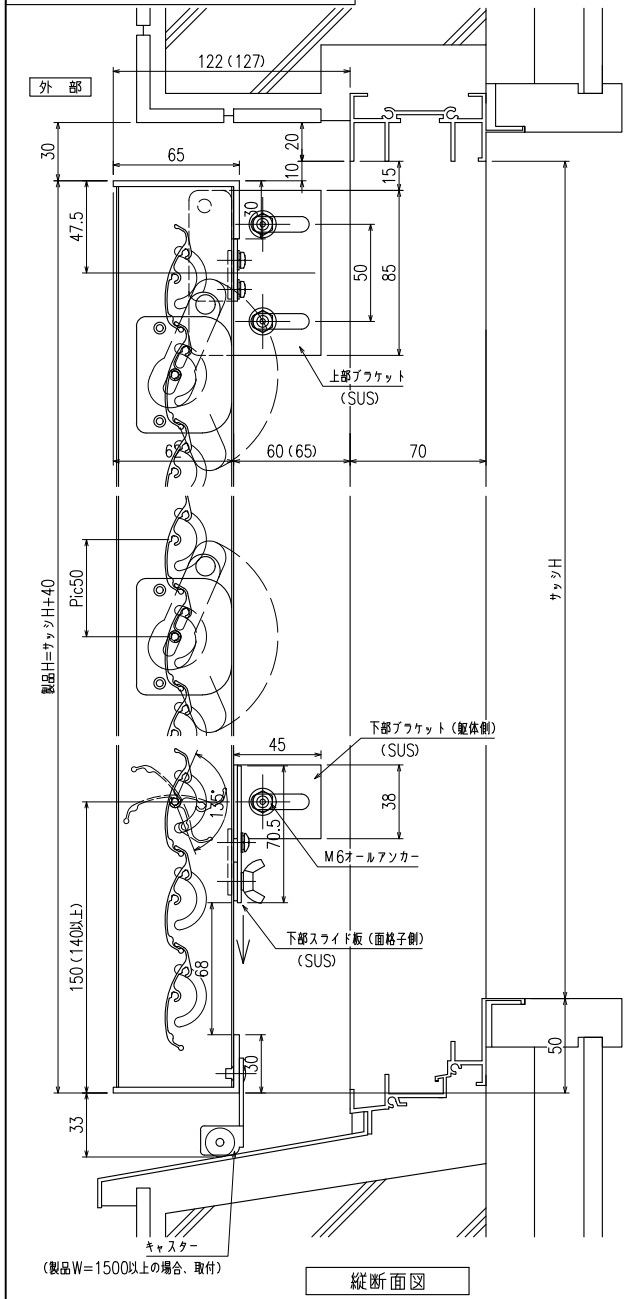

縦断面図

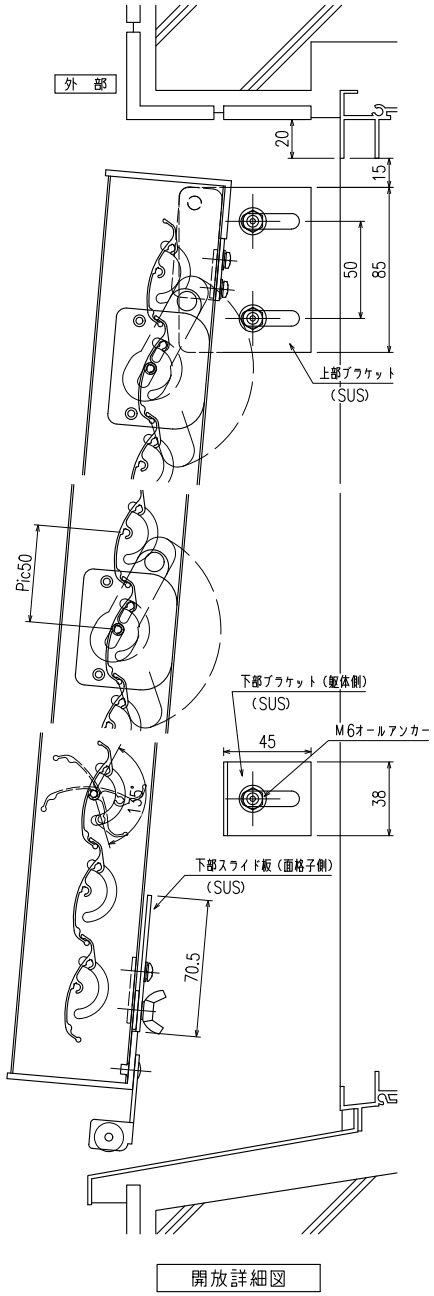

開放詳細図

上部ブラケットのアンカー位置は下図のタイル目地を想定しています
取付する躯体形状のご確認をお願いします。

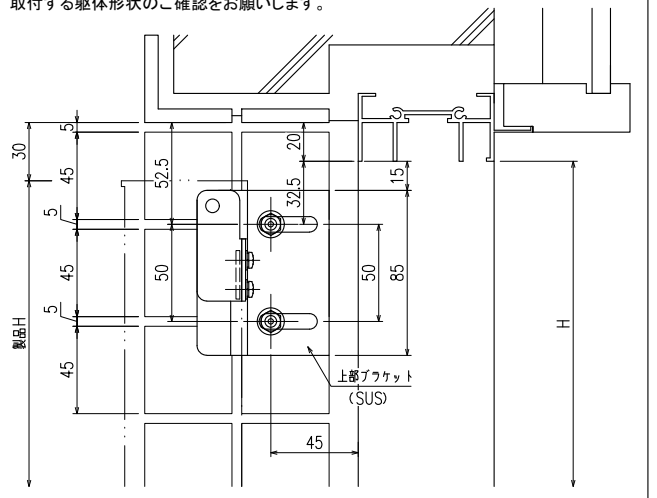

① 躯体形状によってはアンカーの打設が困難となる場合があります。その場合は、カールビス等でのご検討をお願い致します。

② 躯体形状によっては角部に面取りがあって、面格子と躯体の隙間が気になる場合があります。
その場合は、フサギ材のご検討をお願い致します。

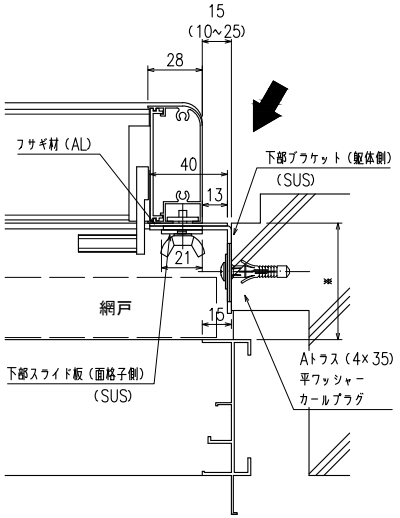

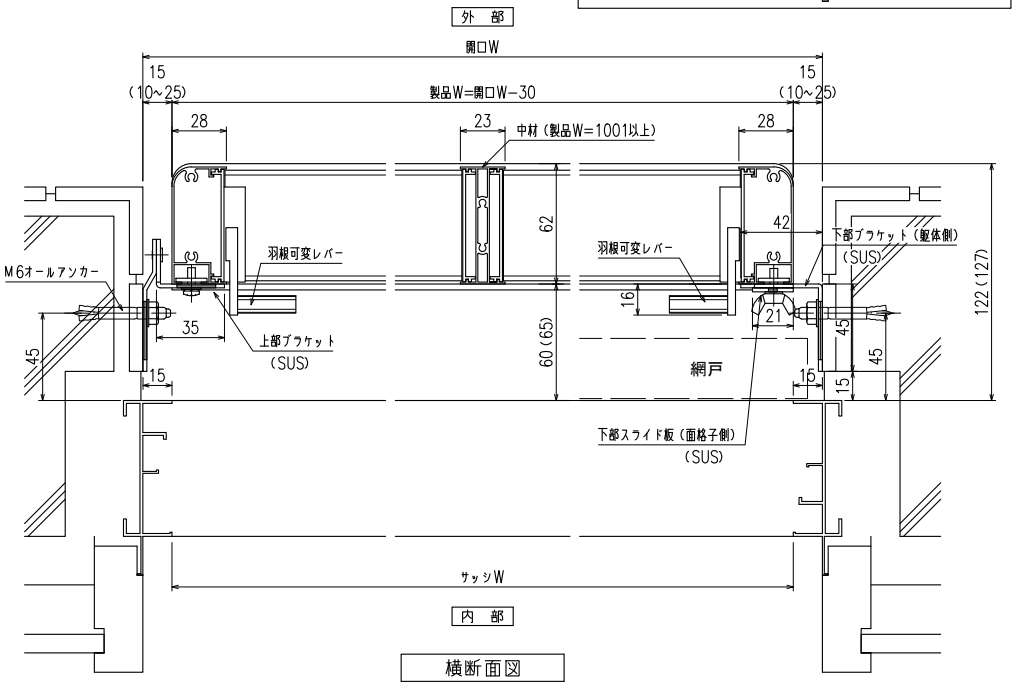

横断面図

特記		工事名	工事	御設計	殿	図面名称	上下独立羽根可変面格子『あかりちゃん(スタンダード)』スライドブラケット(RC納まり)_引違い窓	お客様受領印	担当	作図	No	縮尺 1/3	図番 AK08
				御施行	殿			年 月 日			作成日	株式会社 丸忠	

240920